ДАТЧИКИ КРУТЯЩЕГО МОМЕНТА

- *измерение скручивающих моментов без вращения системы в муфтах электро- и пневмоинструмента*
- *измерения в условиях малого пространства между валами и больших моментов*

Датчики крутящего момента могут измерять крутящий момент на продолжительно вращающихся элементах. Платинированные контакты обеспечивают стабильность и точность измерений. Датчики крутящего момента разработаны для статических и динамических измерений крутящего момента, контроля частоты скорости вращения и угла поворота. Датчики сконструированы для измерений малых, средних и больших моментов и могут использоваться в различных испытательных стендах агрегатов и машин для целей контроля и регулирования.
Датчики крутящего момента напрямую подключаются к тензометрической станции ZET 017-T, а питание датчиков осуществляется при помощи встроенного генератора тензостанции.

Модель	TRE	TCN	TRB
Номинальный диапазон (н.д.)	20 кгс*м…500 кгс*м	2 кгс*см…2000 кгс*м	1 кгс*м…2000 кгс*м
Номинальный выходной сигнал (н.с.)	1,5 мВ/В	1 мВ/В	1 ± 1% мВ/В
Нелинейность (от н.с.)	0,3 %	0,3 %	0,3 %
Гистерезис (от н.с.)	0,3 %	0,3 %	0,2 %
Повторяемость (от н.с.)	0,3 %	0,02 %	0,3 %
Входное сопротивление	350 Ом ± 5%	350 Ом ± 1 %	350 Ом ± 1 %
Выходное сопротивление	350 Ом ± 3%	350 Ом ± 1 %	350 Ом ± 1 %
Сопротивление изоляции	300 МОм	2000 МОм	200 МОм
Компенсированный температурный диапазон	−10...+60 °C	-	-
Рабочий температурный диапазон	−20…+70 °C	-	-
Рекомендованное питание	10 В	10 В	10 В
Допустимая перегрузка (от н.д.)	150 %	120 %	120 %

По вопросам продаж и поддержки обращайтесь:

Архангельск (8182)63-90-72
Астана +7(7172)727-132
Астрахань (8512)99-46-04
Барнаул (3852)73-04-60
Белгород (4722)40-23-64
Брянск (4832)59-03-52
Владивосток (423)249-28-31
Волгоград (844)278-03-48
Вологда (8172)26-41-59
Воронеж (473)204-51-73
Екатеринбург (343)384-55-89
Иваново (4932)77-34-06
Ижевск (3412)26-03-58
Иркутск (395) 279-98-46
Казань (843)206-01-48
Калининград (4012)72-03-81
Калуга (4842)92-23-67
Кемерово (3842)65-04-62
Киров (8332)68-02-04
Краснодар (861)203-40-90
Красноярск (391)204-63-61
Курск (4712)77-13-04
Липецк (4742)52-20-81
Магнитогорск (3519)55-03-13
Москва (495)268-04-70
Мурманск (8152)59-64-93
Набережные Челны (8552)20-53-41
Нижний Новгород (831)429-08-12
Новокузнецк (3843)20-46-81
Новосибирск (383)227-86-73
Омск (3812)21-46-40
Орел (4862)44-53-42
Оренбург (3532)37-68-04
Пенза (8412)22-31-16
Пермь (342)205-81-47
Ростов-на-Дону (863)308-18-15
Рязань (4912)46-61-64
Самара (846)206-03-16
Санкт-Петербург (812)309-46-40
Саратов (845)249-38-78
Севастополь (8692)22-31-93
Симферополь (3652)67-13-56
Смоленск (4812)29-41-54
Сочи (862)225-72-31
Ставрополь (8652)20-65-13
Сургут (3462)77-98-35
Тверь (4822)63-31-35
Томск (3822)98-41-53
Тула (4872)74-02-29
Тюмень (3452)66-21-18
Ульяновск (8422)24-23-59
Уфа (347)229-48-12
Хабаровск (4212)92-98-04
Челябинск (351)202-03-61
Череповец (8202)49-02-64
Ярославль (4852)69-52-93

Киргизия (996)312-96-26-47 Казахстан (772)734-952-31 Таджикистан (992)427-82-92-69

Эл. почта: zte@nt-rt.ru || Сайт: http://zet.nt-rt.ru

ДАТЧИК КРУТЯЩЕГО МОМЕНТА TRA

Датчик крутящего момента **TRA** может измерять момент на продолжительно вращающихся элементах. Платинированные контакты обеспечивают стабильность и точность измерений. Эта модель наиболее подходит для индустриальных измерений, в частности, при испытании двигателей и трансмиссий автомобилей.

СХЕМА ПОДКЛЮЧЕНИЯ

Датчики **TRA** используются в составе цифровых тензодатчиков ZET 7010 Tensometer-485 (статические измерения), ZET 7110 Tensometer-CAN (статические измерения) и ZET 7111 Tensometer-CAN (динамические измерения). Цифровые тензодатчики передают с выхода непосредственно значение измеряемой величины, что избавляет пользователя от необходимости настройки измерительного канала и обработки данных. Питание датчиков **TRA** в составе измерительной системы осуществляется от модуля **ZETSENSOR**.

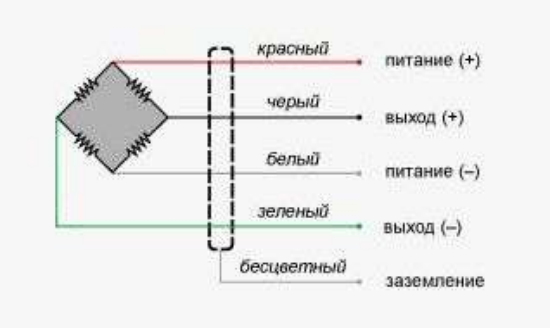

ПОДКЛЮЧЕНИЕ К ТЕНЗОМЕТРИЧЕСКОЙ СТАНЦИИ

Датчики крутящего момента **TRA** подключаются к тензометрической станции ZET 058 или ZET 017-T8 напрямую.
С тензостанцией поставляется программное обеспечение ZETLAB TENSO, позволяющее проводить измерение и анализ параметров сигналов, строить осциллограммы и графики зависимостей, и т.д. Питание датчиков крутящего момента осуществляется от встроенного генератора тензостанции, параметры питания задаются в программе Генератор сигналов. Датчик имеет вход питания тензомоста и выход разбаланса. А тензостанция, соответственно, на каждом входном разъёме имеет выход питания (управляемый генератор) и дифференциальный вход. Выходом генератора запитывается тензомост, а с помощью дифференциального входа снимается напряжение разбаланса. Такое подключение называется четырехпроводным. Для увеличения точности измерений можно использовать запитку переменным напряжением, или задействовать второй вход тензостанции для коррекции питания.

ИСПОЛЬЗОВАНИЕ В СОСТАВЕ ЦИФРОВЫХ ТЕНЗОДАТЧИКОВ

При распределённой схеме измерений особенно удобно использовать одноканальные измерительные модули, которые устанавливаются непосредственно в месте измерений и передают готовые данные в цифровом виде:

- ZET 7010 — для статических измерений, передача данных по интерфейсу RS-485
- ZET 7110 — для статических измерений, передача данных по интерфейсу CAN
- ZET 7111 — для динамических измерений, передача данных по интерфейсу CAN

Тензодатчик + измерительный модуль = цифровой датчик.

Варианты подключения цифровых датчиков к КП:

- **1.** Тензодатчик — ZET 7010 — ZET 7070 (RS-485 ↔ USB) — ПК
- **2.** Тензодатчик — ZET 7010 — ZET 7076 (RS-485 ↔ Ethernet/Wi-Fi) — ПО ZETLAB SENSOR
- **3.** Тензодатчик — ZET 7110 / ZET 7111 — ZET 7174 (CAN ↔ USB) — ПО ZETLAB SENSOR
- **4.** Тензодатчик — ZET 7110 / ZET 7111 — ZET 7176 (CAN ↔ Ethernet/Wi-Fi) — ПО ZETLAB SENSOR

ТАБЛИЦА РАЗМЕРОВ, ММ

ТИП	ДИАПАЗОН	A	B	C	D	E	F	ØG	ØH	J	K	L	M	N	P	Q	R	ВЕС (КГ)
TRA–1K	1 кгс*м (9.807 Н*м)	203	43	117	38	5	35	18	85	90	50	7	17	7	M6	15	5×5	3
TRA–2K	2 кгс*м (19.61 Н*м)	203	43	117	38	5	35	18	85	90	50	7	17	7	M6	15	5×5	3
TRA–5K	5 кгс*м (49.03 Н*м)	203	43	117	38	5	35	18	85	90	50	7	17	7	M6	15	5×5	3
TRA–10K	10 кгс*м (98.071 Н*м)	240	55	130	50	5	45	32	100	90	50	7	17	7	M6	15	10×8	7
TRA–20K	20 кгс*м (169.1 Н*м)	240	55	130	50	5	45	32	100	90	50	7	17	7	M6	15	10×8	7
TRA–50K	50 кгс*м (490.3 Н*м)	340	95	150	90	5	85	47	118	100	60	8	20	9	M8	17	12×8	12
TRA–100K	100 кгс*м (980.7 Н*м)	340	95	150	90	5	85	47	118	100	60	8	20	9	M8	17	12×8	12
TRA–200K	200 кгс*м (1.961 кН*м)	360	106	148	100	6	95	63	135	100	60	8	20	9	M8	17	18×11	23
TRA–300K	300 кгс*м (2.942 кН*м)	360	106	148	100	6	95	63	135	100	60	8	20	9	M8	17	18×11	23

ТЕХНИЧЕСКИЕ ХАРАКТЕРИСТИКИ	
Номинальный диапазон (н.д.)	1 кгс*м…300 кгс*м
Номинальный выходной сигнал (н.с.)	1,5 мВ/В
Номинальный выходной сигнал (н.с.) для 1…5 кгс*м	1 мВ/В
Нелинейность (от н.с.)	0,3 %
Гистерезис (от н.с.)	0,2 %
Повторяемость (от н.с.)	0,3 %
Температурный диапазон	0…+60 °C
Температурный коэффициент для выходного синала (от н.д./10°C)	0,3 %
Температурный дрейф баланса нуля (от н.с./10°C)	0,2 %
Сопротивление	350 ±1 Ом
Рекомендованное питание	10 В (постоянный ток)
Допустимая перегрузка (от н.д.)	120 %
Кабель	Ø 7 мм, 4 жилы, 3 м

ДАТЧИК КРУТЯЩЕГО МОМЕНТА TRD

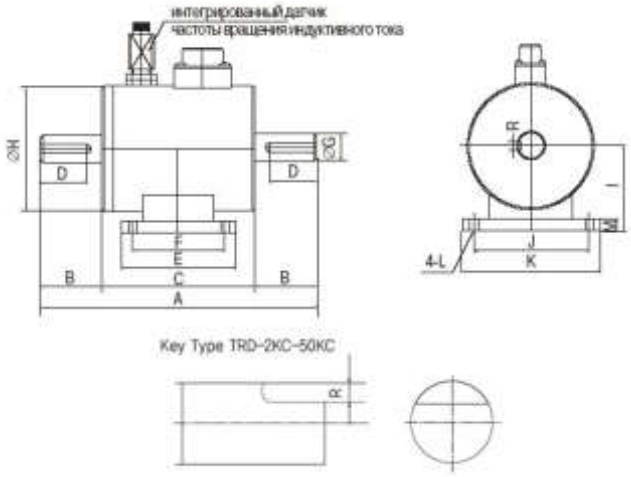

Датчик крутящего момента **TRD** может измерять момент на продолжительно вращающихся элементах. Платинированные контакты обеспечивают стабильность и точность измерений. Эта модель наиболее подходит для индустриальных измерений, в частности, при испытании двигателей и трансмиссий автомобилей.

ТЕХНИЧЕСКИЕ ХАРАКТЕРИСТИКИ	
Номинальный диапазон (н.д.)	2 кгс*см…2000 кгс*м
Номинальный выходной сигнал (н.с.)	1 мВ/В
Нелинейность (от н.с.)	0,3 %
Гистерезис (от н.с.)	0,2 %
Температурный коэффициент для выходного синала (от н.д./10°С)	0,3 %
Температурный дрейф баланса нуля (от н.с./10°С)	0,2 %
Сопротивление	350 Ом ±1%
Сопротивление изоляции	200 МОм
Рекомендованное питание	10 В (постоянный ток)
Допустимая перегрузка (от н.д.)	120 %
Кабель	Ø 7 мм, 4 жилы, 3 м

ДАТЧИК КРУТЯЩЕГО МОМЕНТА TRC

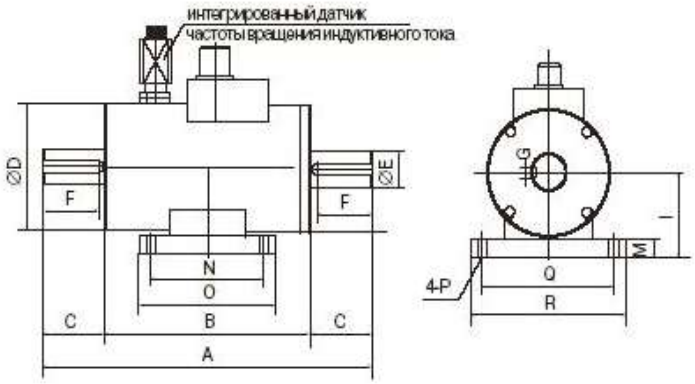

Датчик крутящего момента **TRC** разработан для приложений, требующих высокой частоты вращения. Бесконтактная конструкция делает датчик долговечным и простым в обслуживании. Эта модель наиболее подходит для индустриальных измерений, в частности, при испытании в авиапромышленности. Как опция, предусмотрена поставка датчика с интегрированным датчиком частоты вращения индуктивного тока.

ТЕХНИЧЕСКИЕ ХАРАКТЕРИСТИКИ	
Номинальный диапазон (н.д.)	1 кгс*м…2000 кгс*м
Номинальный выходной сигнал (н.с.)	1,3 мВ/В
Нелинейность (от н.с.)	0,5 %
Гистерезис (от н.с.)	0,5 %
Повторяемость (от н.с.)	0,5 %
Температурный диапазон	0…+60 °С
Температурный коэффициент для выходного синала (от н.д./10°С)	0,3 %
Температурный дрейф баланса нуля (от н.с./10°С)	0,2 %
Сопротивление	350 Ом ±1%
Рекомендованное питание	2 В (переменный ток)
Допустимая перегрузка (от н.д.)	120 %
Кабель	Ø10 мм, 4 жилы в экране, 5 м

ДАТЧИК КРУТЯЩЕГО МОМЕНТА TRS

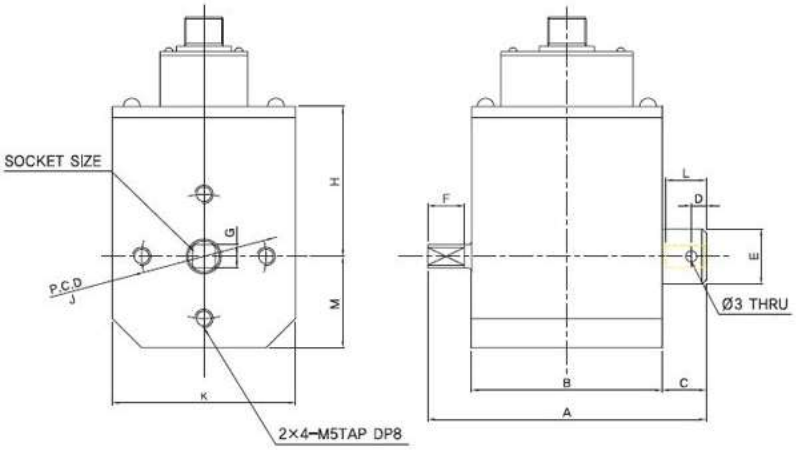

Датчик крутящего момента **TRS** предназначен быстрого и точного измерения крутящего момента болтов и гаечных ключей.
Эта модель может работать в двух направлениях, как закручивания, так и откручивания. Датчик **TRS** также может использоваться для калибровки динамометрических ключей.

СХЕМА ПОДКЛЮЧЕНИЯ

Датчики **TRS** используются в составе цифровых тензодатчиков ZET 7010 Tensometer-485 (статические измерения), ZET 7110 Tensometer-CAN (статические измерения) и ZET 7111 Tensometer-CAN (динамические измерения). Цифровые тензодатчики передают с выхода непосредственно значение измеряемой величины, что избавляет пользователя от необходимости настройки измерительного канала и обработки данных. Питание датчиков **TRS** в составе измерительной системы осуществляется от модуля **ZETSENSOR**.

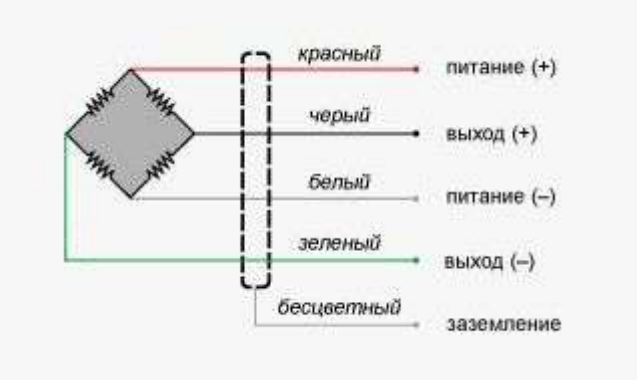

ПОДКЛЮЧЕНИЕ К ТЕНЗОМЕТРИЧЕСКОЙ СТАНЦИИ

Датчики крутящего момента **TRS** подключаются к тензометрической станции ZET 058 или ZET 017-T8 напрямую.

С тензостанцией поставляется программное обеспечение ZETLAB TENSO, позволяющее проводить фильтрацию и другую обработку сигналов, анализ сигналов, измерение электрических параметров сигналов, а также строить графики зависимостей и осциллограммы как исходных данных, так и обработанных сигналов. Питание датчиков крутящего момента осуществляется от встроенного генератора тензостанции, параметры питания задаются в программе Генератор сигналов.
Датчик имеет вход питания тензомоста и выход разбаланса. А тензостанция, соответственно, на каждом входном разъёме имеет выход питания (управляемый генератор) и дифференциальный вход. Выходом генератора запитывается тензомост, а с помощью дифференциального входа снимается напряжение разбаланса. Такое подключение называется четырехпроводным. Для увеличения точности измерений можно использовать запитку переменным напряжением, или задействовать второй вход тензостанции для коррекции питания.

ИСПОЛЬЗОВАНИЕ В СОСТАВЕ ЦИФРОВЫХ ТЕНЗОДАТЧИКОВ

При распределённой схеме измерений особенно удобно использовать одноканальные измерительные модули, которые устанавливаются непосредственно в месте измерений и передают готовые данные в цифровом виде:

- ZET 7010 — для статических измерений, передача данных по интерфейсу RS-485
- ZET 7110 — для статических измерений, передача данных по интерфейсу CAN
- ZET 7111 — для динамических измерений, передача данных по интерфейсу CAN

Тензодатчик + измерительный модуль = цифровой датчик.

Варианты подключения цифровых датчиков к КП:

- **1.** Тензодатчик — ZET 7010 — ZET 7070 (RS-485 ↔ USB) — ПК
- **2.** Тензодатчик — ZET 7010 — ZET 7076 (RS-485 ↔ Ethernet/Wi-Fi) — ПО ZETLAB SENSOR
- **3.** Тензодатчик — ZET 7110 / ZET 7111 — ZET 7174 (CAN ↔ USB) — ПО ZETLAB SENSOR
- **4.** Тензодатчик — ZET 7110 / ZET 7111 — ZET 7176 (CAN ↔ Ethernet/Wi-Fi) — ПО ZETLAB SENSOR

ТАБЛИЦА РАЗМЕРОВ, ММ

ДИАПАЗОН	SOCKET SIZE	A	B	C	D	E	F	G	M	K	L	J	H
2, 5, 10 кгс*см	1/4»	76	52	12	4	15	10	6,35	25	50	11	34	41
20, 50 кгс*см	3/8»	82	56	12	4	15	12,5	9,53	25	50	13	34	41
100, 300 кгс*см	1/2»	96	58,5	19,5	7	20	16	12,7	31	62	17	44	42
500, 1 000 кгс*см	3/4»	106	58	24	10	30	22	19,1	34	68	22	52	53
2 000, 3 000 кгс*см	1»	123	58	33	14	40	29,2	25,4	39	78	28	62	54

ТЕХНИЧЕСКИЕ ХАРАКТЕРИСТИКИ	
Номинальный диапазон (н.д.)	2 кгс*см…3000 кгс*м
Номинальный выходной сигнал (н.с.)	1,3 мВ/В
Нелинейность (от н.с.)	0,3 %
Гистерезис (от н.с.)	0,3 %
Повторяемость (от н.с.)	0,3 %
Входное сопротивление	350 Ом ±30 %
Выходное сопротивление	350 Ом ±2 %
Сопротивление изоляции	300 МОм
Компенсированный температурный диапазон	−10…+60 °C
Рабочий температурный диапазон (компенсированный)	−20…+70 °C
Температурный коэффициент для выходного синала (от н.д./10°C)	0,1 %
Температурный дрейф баланса нуля (от н.с./10°C)	0,05 м
Рекомендованное питание	10 В (постоянный ток)
Допустимая перегрузка (от н.д.)	150 %
Кабель	Ø 4 мм, 4 жилы в экране, 3 м

ДАТЧИК КРУТЯЩЕГО МОМЕНТА TCN15

Статические датчики крутящего момента **TCN15** предназначены для измерения скручивающих моментов без вращения системы, например, в муфтах электро- и пневмоинструмента.

ТЕХНИЧЕСКИЕ ХАРАКТЕРИСТИКИ	
Номинальный диапазон (н.д.)	2 кгс*см…100 кгс*м
Номинальный выходной сигнал (н.с.)	1 мВ/В
Нелинейность (от н.с.)	0,3 %
Гистерезис (от н.с.)	0,2 %
Повторяемость (от н.с.)	0,1 %
Допустимая перегрузка (от н.д.)	120 %
Температурный коэффициент для выходного синала (от н.д./10°C)	0,3 %
Температурный дрейф баланса нуля (от н.с./10°C)	0,2 %
Рекомендованное питание	10 В (постоянный ток)

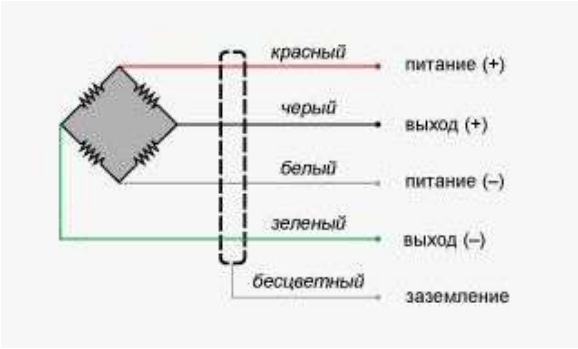

Датчики **TCN15** используются в составе цифровых тензодатчиков ZET 7010 Tensometer-485 (статические измерения), ZET 7110 Tensometer-CAN (статические измерения) и ZET 7111 Tensometer-CAN (динамические измерения). Цифровые тензодатчики передают с выхода непосредственно значение измеряемой величины, что избавляет пользователя от необходимости настройки измерительного канала и обработки данных. Питание датчиков **TCN15** в составе измерительной системы осуществляется от модуля **ZETSENSOR**.

ПОДКЛЮЧЕНИЕ К ТЕНЗОМЕТРИЧЕСКОЙ СТАНЦИИ

Датчики крутящего момента **TCN15** подключаются к тензометрической станции ZET 058 или ZET 017-T8 напрямую..
С тензостанцией поставляется программное обеспечение ZETLAB TENSO, позволяющее проводить фильтрацию и другую обработку сигналов, анализ сигналов, измерение электрических параметров сигналов, а также строить графики зависимостей и осциллограммы как исходных данных, так и обработанных сигналов. Питание датчиков крутящего момента осуществляется от встроенного генератора тензостанции, параметры питания задаются в программе Генератор сигналов.
Датчик имеет вход питания тензомоста и выход разбаланса. А тензостанция, соответственно, на каждом входном разъёме имеет выход питания (управляемый генератор) и дифференциальный вход. Выходом генератора запитывается тензомост, а с помощью дифференциального входа снимается напряжение разбаланса. Такое подключение называется четырехпроводным. Для увеличения точности измерений можно использовать запитку переменным напряжением, или задействовать второй вход тензостанции для коррекции питания.

ИСПОЛЬЗОВАНИЕ В СОСТАВЕ ЦИФРОВЫХ ТЕНЗОДАТЧИКОВ
датчиков крутящего момента TCN15

При распределённой схеме измерений особенно удобно использовать одноканальные измерительные модули, которые устанавливаются непосредственно в месте измерений и передают готовые данные в цифровом виде:

- ZET 7010 — для статических измерений, передача данных по интерфейсу RS-485
- ZET 7110 — для статических измерений, передача данных по интерфейсу CAN
- ZET 7111 — для динамических измерений, передача данных по интерфейсу CAN

Тензодатчик + измерительный модуль = цифровой датчик.

Варианты подключения цифровых датчиков к КП:

- **1.** Тензодатчик — ZET 7010 — ZET 7070 (RS-485 ↔ USB) — ПК
- **2.** Тензодатчик — ZET 7010 — ZET 7076 (RS-485 ↔ Ethernet/Wi-Fi) — ПО ZETLAB SENSOR
- **3.** Тензодатчик — ZET 7110 / ZET 7111 — ZET 7174 (CAN ↔ USB) — ПО ZETLAB SENSOR
- **4.** Тензодатчик — ZET 7110 / ZET 7111 — ZET 7176 (CAN ↔ Ethernet/Wi-Fi) — ПО ZETLAB SENSOR

ТАБЛИЦА РАЗМЕРОВ, ММ

ТИП	ДИАПАЗОН	A	B	C	ØD	E	F	G
TCN15-2KC	2 кгс*см (0.196 Н*м)	75	20	35	34	15	1	8
TCN15-5KC	5 кгс*см (0.490 Н*м)	75	20	35	34	15	1	8
TCN15-10KC	10 кгс*см (0.981 Н*м)	75	20	35	34	15	1	8
TCN15-20KC	20 кгс*см (1.961 Н*м)	75	20	35	34	15	1	12
TCN15-30KC	30 кгс*см (2.942 Н*м)	75	20	35	34	15	1	12
TCN15-50KC	50 кгс*см (4.903 Н*м)	75	20	35	34	15	1	12
TCN15-1K	1 кгс*м (9.807 Н*м)	82	21	40	40	16	5×5	18
TCN15-2K	2 кгс*м (19.61 Н*м)	82	21	40	40	16	5×5	18
TCN15-3K	3 кгс*м (29.42 Н*м)	82	21	40	40	16	5×5	18
TCN15-5K	5 кгс*м (49.03 Н*м)	82	21	40	40	16	5×5	18
TCN15-10K	10 кгс*м (98.07 Н*м)	110	35	40	62	30	10×8	32
TCN15-20K	20 кгс*м (196.1 Н*м)	110	35	40	62	30	10×8	32
TCN15-50K	50 кгс*м (490.3 Н*м)	155	55	45	84	50	12×8	47
TCN15-100K	100 кгс*м (980.7 Н*м)	155	55	45	84	50	12×8	47

ДАТЧИК КРУТЯЩЕГО МОМЕНТА TCN16

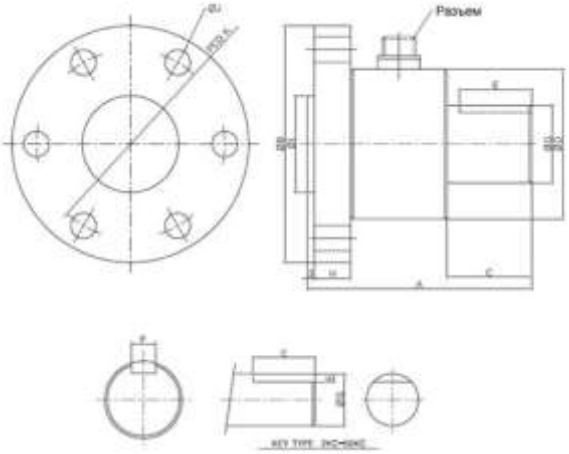

Статические датчики крутящего момента **TCN16** предназначены для измерения скручивающих моментов без вращения системы, например, в муфтах электро- и пневмоинструмента.

ТЕХНИЧЕСКИЕ ХАРАКТЕРИСТИКИ	
Номинальный диапазон (н.д.)	2 кгс*см…100 кгс*м
Номинальный выходной сигнал (н.с.)	1 мВ/В
Нелинейность (от н.с.)	0,3 %
Гистерезис (от н.с.)	0,2 %
Повторяемость (от н.с.)	0,1 %
Допустимая перегрузка (от н.д.)	120 %
Температурный коэффициент для выходного синала (от н.д./10°С)	0,3 %
Температурный дрейф баланса нуля (от н.с./10°С)	0,2 %
Рекомендованное питание	10 В (постоянный ток)

ДАТЧИК КРУТЯЩЕГО МОМЕНТА TCN23

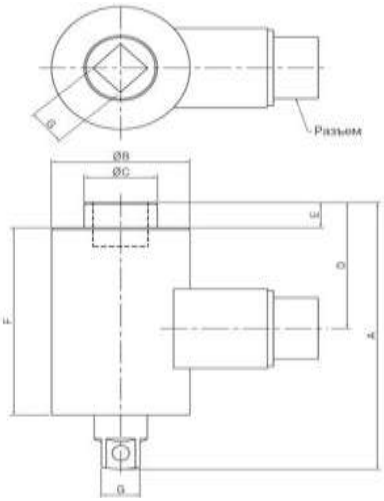

СХЕМА ПОДКЛЮЧЕНИЯ

Датчики **TCN23** используются в составе цифровых тензодатчиков ZET 7010 Tensometer-485 (статические измерения), ZET 7110 Tensometer-CAN (статические измерения) и ZET 7111 Tensometer-CAN (динамические измерения). Цифровые тензодатчики передают с выхода непосредственно значение измеряемой величины, что избавляет пользователя от необходимости настройки измерительного канала и обработки данных. Питание датчиков **TCN23** в составе измерительной системы осуществляется от модуля **ZETSENSOR**.

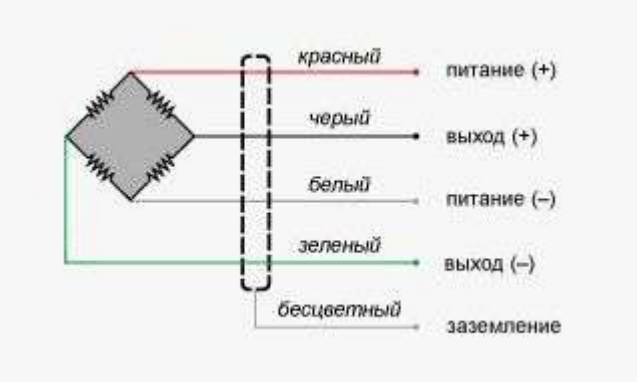

ПОДКЛЮЧЕНИЕ К ТЕНЗОМЕТРИЧЕСКОЙ СТАНЦИИ

Датчики крутящего момента **TCN23** подключаются к тензометрической станции ZET 058 или ZET 017-Т8 напрямую.

С тензостанцией поставляется программное обеспечение ZETLAB TENSO, позволяющее проводить фильтрацию и другую обработку сигналов, анализ сигналов, измерение электрических параметров сигналов, а также строить графики зависимостей и осциллограммы как исходных данных, так и обработанных сигналов. Питание датчиков крутящего момента осуществляется от встроенного генератора тензостанции, параметры питания задаются в программе Генератор сигналов.

Датчик имеет вход питания тензомоста и выход разбаланса. А тензостанция, соответственно, на каждом входном разъёме имеет выход питания (управляемый генератор) и дифференциальный вход. Выходом генератора запитывается тензомост, а с помощью дифференциального входа снимается напряжение разбаланса. Такое подключение называется четырехпроводным. Для увеличения точности измерений можно использовать запитку переменным напряжением, или задействовать второй вход тензостанции для коррекции питания.

ИСПОЛЬЗОВАНИЕ В СОСТАВЕ ЦИФРОВЫХ ТЕНЗОДАТЧИКОВ

При распределённой схеме измерений особенно удобно использовать одноканальные измерительные модули, которые устанавливаются непосредственно в месте измерений и передают готовые данные в цифровом виде:

- ZET 7010 — для статических измерений, передача данных по интерфейсу RS-485
- ZET 7110 — для статических измерений, передача данных по интерфейсу CAN
- ZET 7111 — для динамических измерений, передача данных по интерфейсу CAN

Тензодатчик + измерительный модуль = цифровой датчик.

Варианты подключения цифровых датчиков к КП:

- **1.** Тензодатчик — ZET 7010 — ZET 7070 (RS-485 ↔ USB) — ПК
- **2.** Тензодатчик — ZET 7010 — ZET 7076 (RS-485 ↔ Ethernet/Wi-Fi) — ПО ZETLAB SENSOR
- **3.** Тензодатчик — ZET 7110 / ZET 7111 — ZET 7174 (CAN ↔ USB) — ПО ZETLAB SENSOR
- **4.** Тензодатчик — ZET 7110 / ZET 7111 — ZET 7176 (CAN ↔ Ethernet/Wi-Fi) — ПО ZETLAB SENSOR

ТАБЛИЦА РАЗМЕРОВ, ММ

ДИАПАЗОН	A	B	C	D	E	F	G
5 кгс*см (0,490 Н*м)	74	34	18	35	7	52	9,5
10 кгс*см (0,981 Н*м)	75	34	23,5	38	9	48	12,7
20 кгс*см (1,961Н*м)	75	34	23,5	38	9	48	12,7
50 кгс*см (4,903 Н*м)	200	50	36	107	70	75	19

ТЕХНИЧЕСКИЕ ХАРАКТЕРИСТИКИ	
Номинальный диапазон (н.д.)	5 кгс*м…50 кгс*м
Номинальный выходной сигнал (н.с.)	2 мВ/В
Нелинейность (от н.с.)	0,3 %
Гистерезис (от н.с.)	0,3 %
Повторяемость (от н.с.)	0,2 %
Температурный диапазон	−10…+80 °C
Температурный диапазон (компенсированный)	−10…+60 °C
Входное сопротивление	350 Ом ±30 %
Выходное сопротивление	350 Ом ±2 %
Сопротивление изоляции	2000 МОм
Рекомендованное питание	10 В (постоянный ток)
Допустимая перегрузка (от н.д.)	120 %
Кабель	Ш 5 мм, 4 жилы, 5 м